СХЕМА Сборки стеллажей

В первую очередь мы хотим поблагодарить Вас, что Вы приобрели наш стеллаж! Очень надеемся, что Вы останетесь довольны покупкой и в дальнейшем, будете приобретать нашу продукцию или порекомендуете своим знакомым и друзьям!

Приступим к сборке!

Первая рекомендация, это собирать стеллаж на полу, так значительно удобнее и проще.

Вторая – не прикручивать крепеж сразу крепко, потому как есть вероятность менять позицию траверс.

Третья – раскрыть все содержимое, потому как крепеж находиться внутри ящиков.

Так будет Выглядеть Ваша стойка без ящиков.

1. Прикручиваем ноги к стойке.
   Как это делаем: кладем вертикальные
   опоры на пол, для удобства – отверстиями вверх (на себя)
   Вогнутость стойки смотрит в пол.
   Боковые отверстия слева.
   Основание ноги берем левое и устанавливаем так, чтобы нога узкой частью, смотрела на вас.
   Основание стойки входит в основание ноги.
   Болтами в комплекте,
   прикручиваем Ногу к стойке. Затем эту же процедуру повторяем с правой стороной.

2. Затем прикручиваем регулируемые опоры на ножке. С приваренные болты. Опоры прилагаются.

3. Приступаем к основной конструкции – траверсы. Траверсы необходимо устанавливать сверху. На первых отверстиях устанавливаем траверсу.

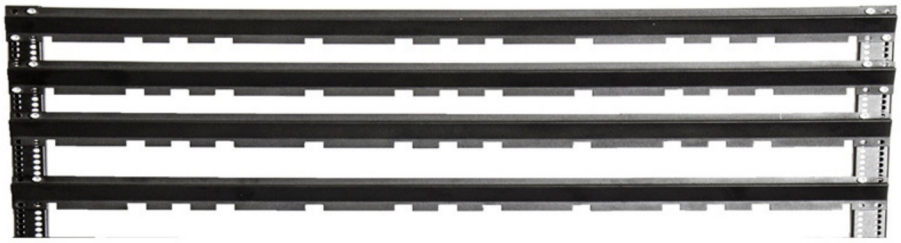

Болтами крепим по диагонали: с левой стороны: справа- налево с правой стороны: слева-направо.
Траверса устанавливается выпуклой стороной к себе. Пазы траверсы направлены вниз.
Далее, на высоту ящика, устанавливаем вторую траверсу. Напоминаем, рекомендуется болты прикручивать не полностью, во избежание неправильного подсчета и установки.

Как правильно просчитать расстояние между траверсами:
Подсчет ведем, только по полным отверстиям.

Для ящика (155*100*75мм) - 5 отверстий – на 6 устанавливаем траверсу.

Направление болтов, может поменяться. Слева-направо изменится на справа-налево.

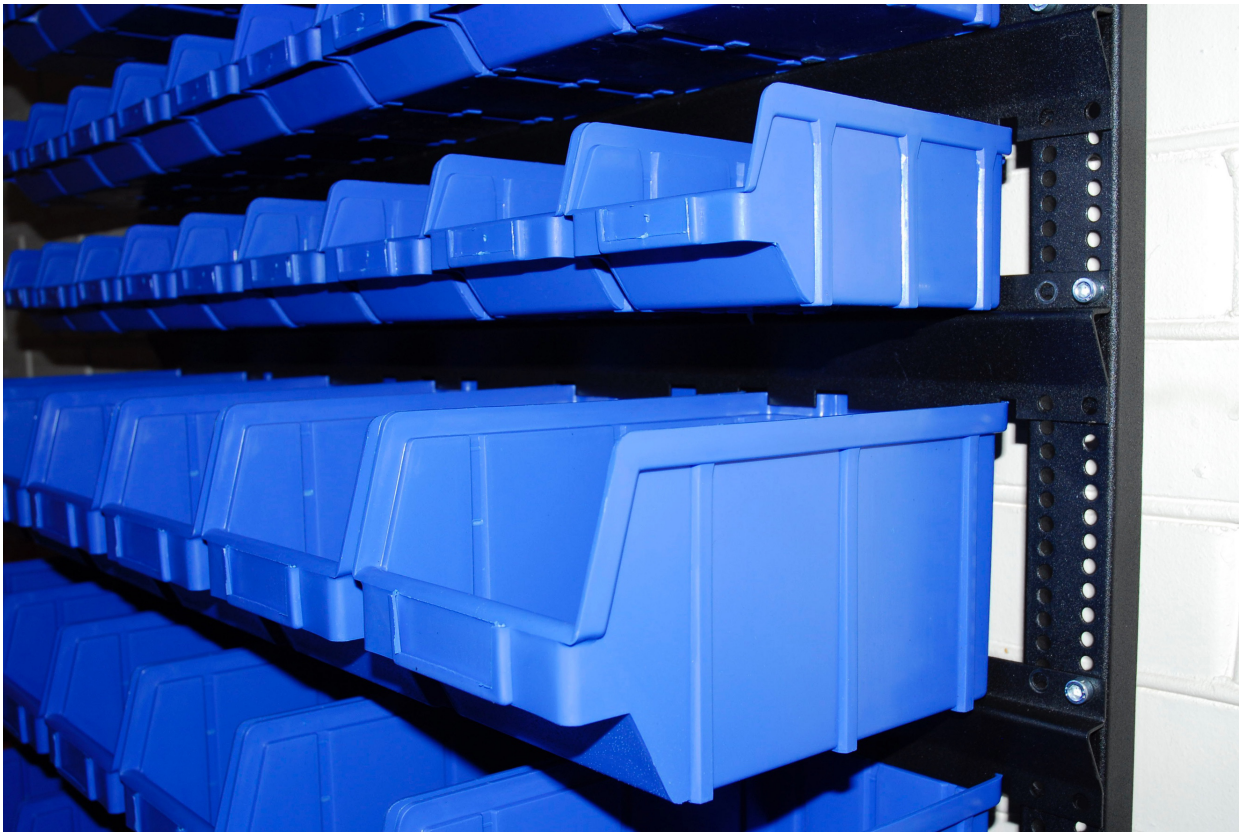

Перед каждой последующей установкой траверсы, рекомендуем проверять ровность используя необходимый ящик. Надежнее конструкция

будет, если ящик будет жестко заходить между траверсами. Опираясь на верхнюю, стоять на нижней.
Когда все траверсы установлены, можно закрепить и подтянуть болты до конца.

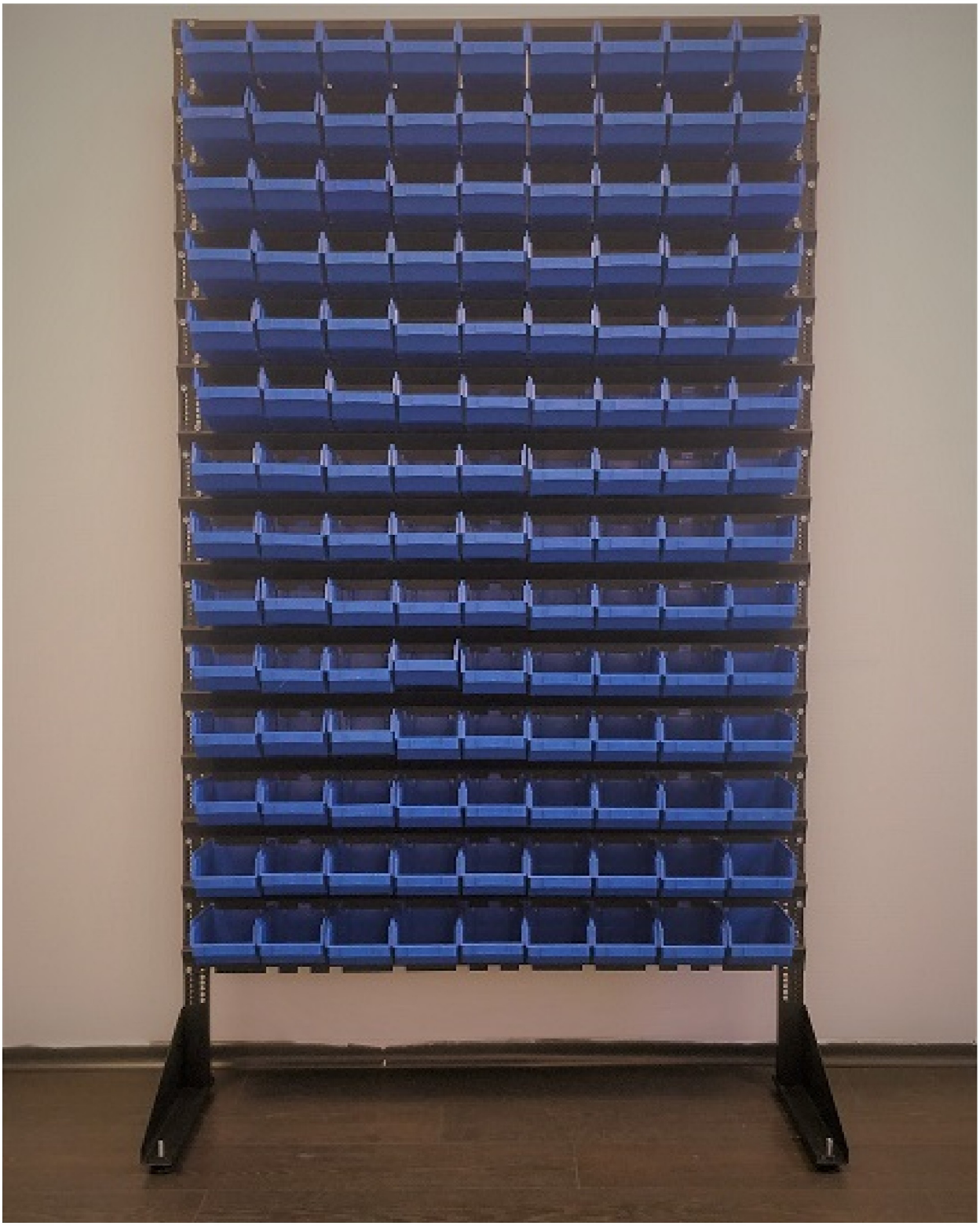

Стеллаж пристенный

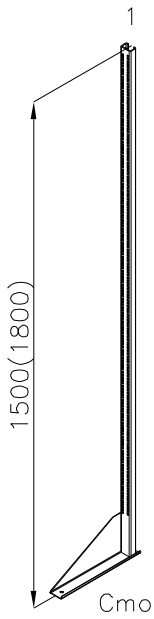

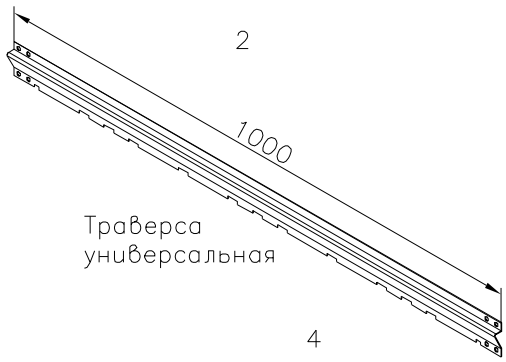

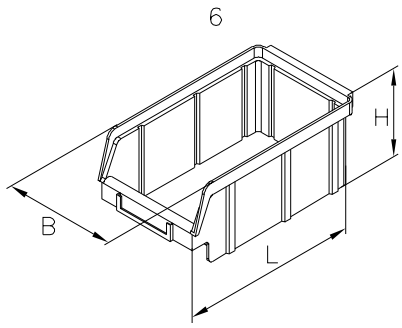

Ящик АРТ 701: L230 B145 H125

Ящик АРТ 702: L155 B100 H75

Ящик АРТ 703: L90 B100 H50

А

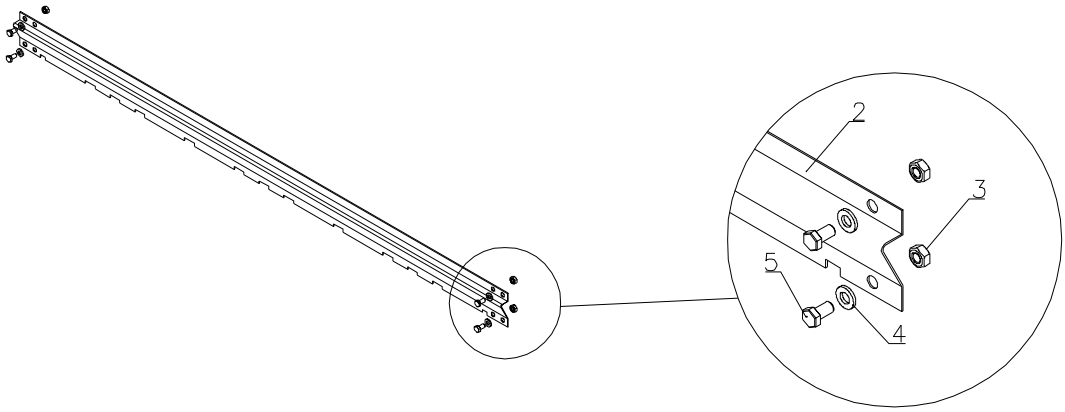

Б

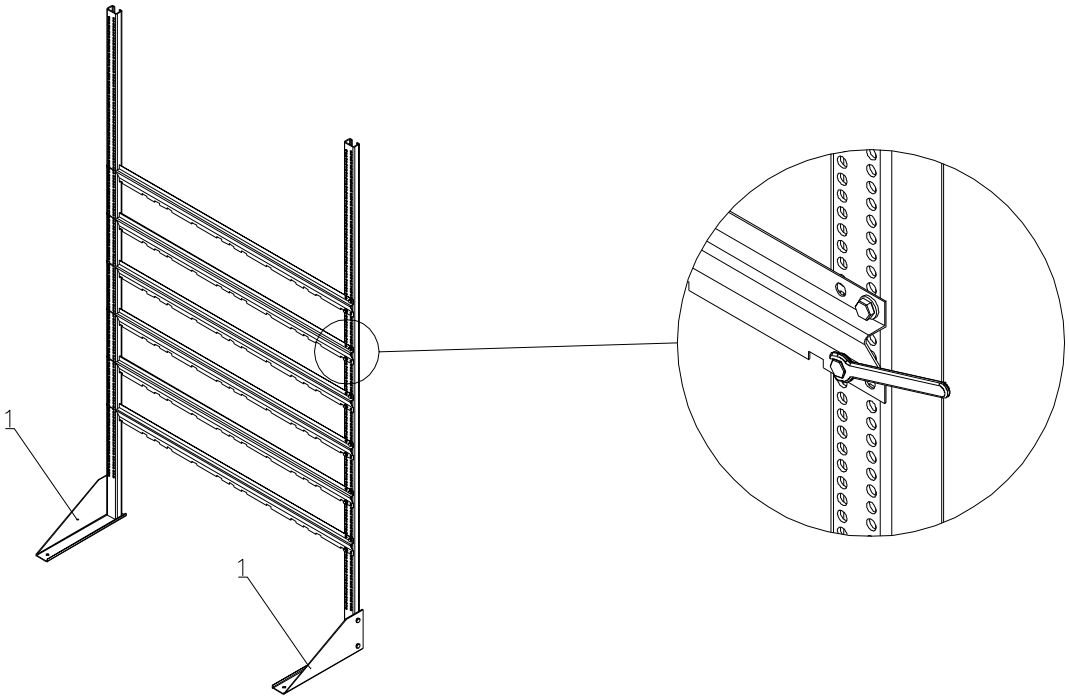

B

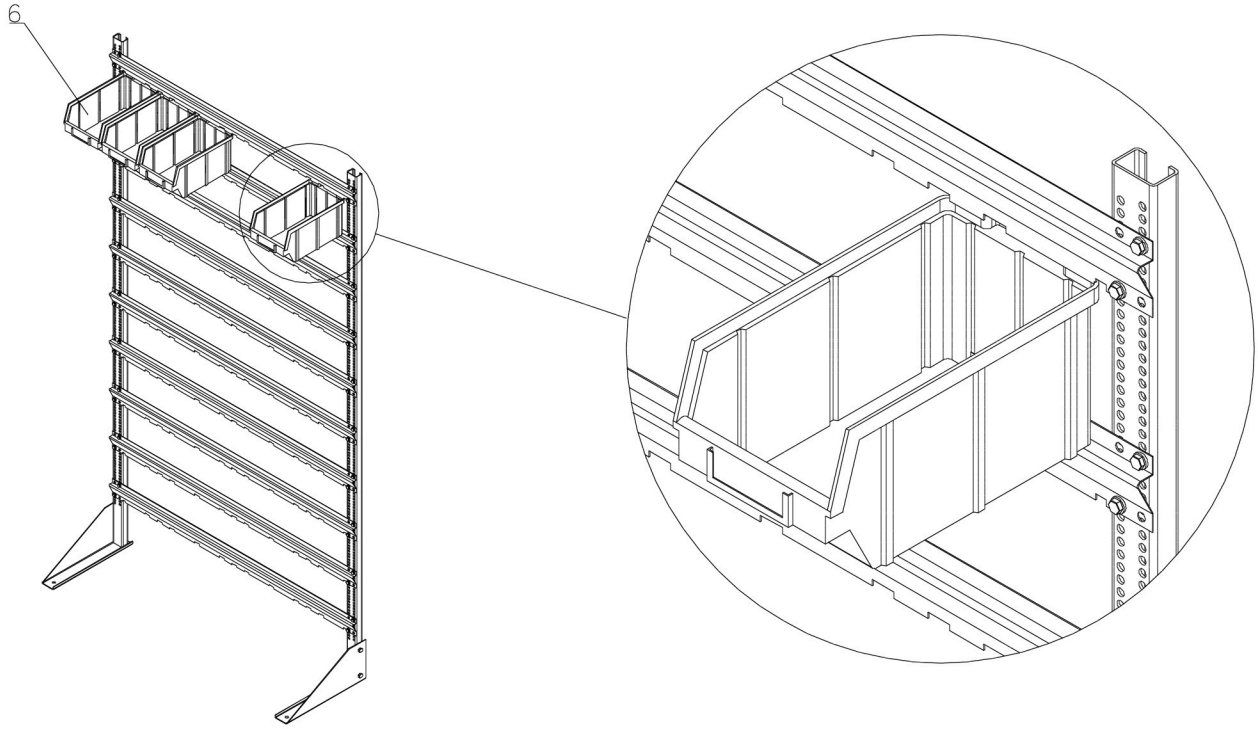
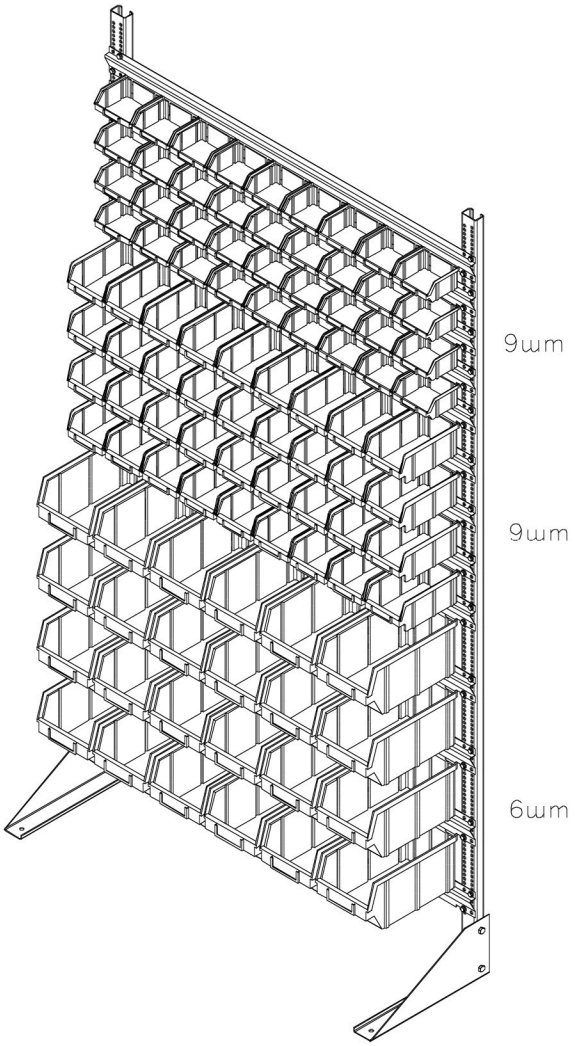
Количество ящиков в одном ряду